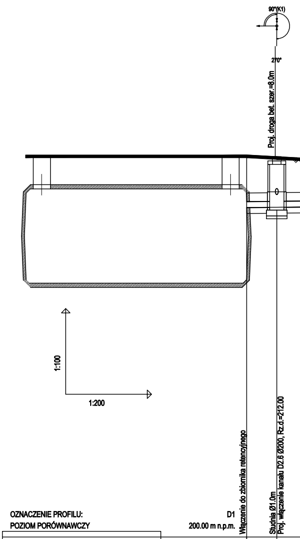
90°(K1)
270°
Proj. droga bet. szer.=8.0m
1:100
1:200
Włączenie do zbiornika retencyjnego
Studnia Ø1.0m
Proj. włączenie kanału D2.6 Ø200, Rz.d.=212.00

OZNACZENIE PROFILU: D1

POZIOM PORÓWNAWCZY 200.00 m n.p.m.

	D1		D2
RZĘDNA TERENU ISTN.	213.38		213.32
RZĘDNA DNA KANAŁU	211.54		211.55
ZAGŁĘBIENIE DNA KANAŁU	1.84		1.77
SPADKI, DŁUGOŚCI		0.5%	
ŚREDNICA, MATERIAŁ			
ODLEGŁOŚCI	0.00	2.11	2.11
HEKTOMETRY	D1		D2

0

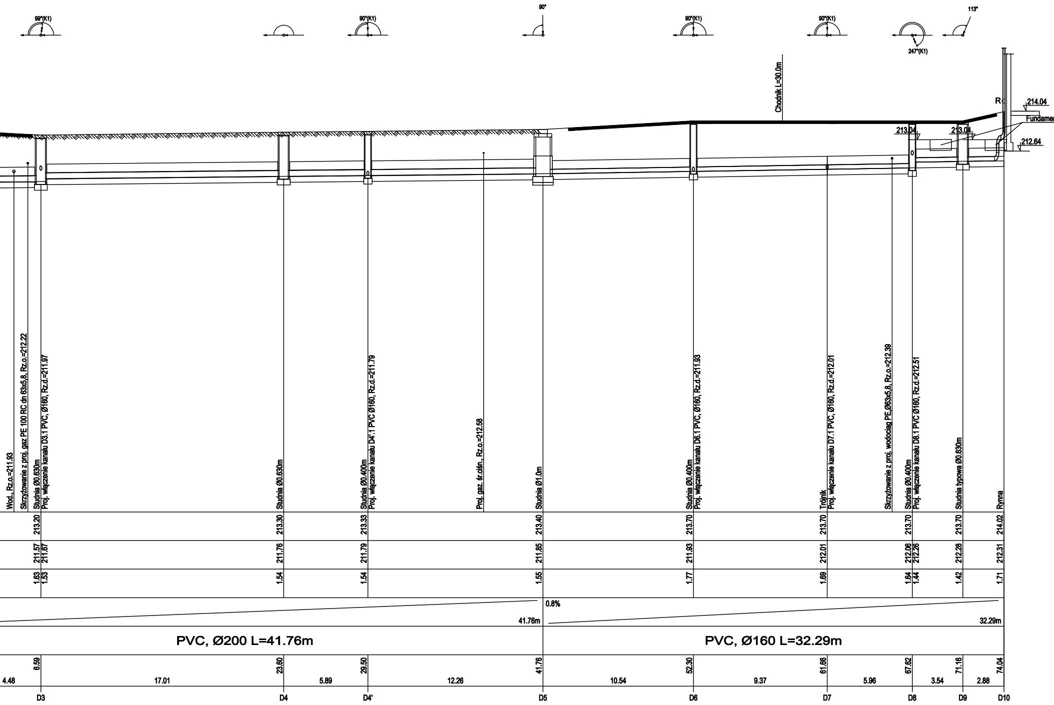
99°(K1)
90°(K1)
90°
90°(K1)
90°(K1)
113°
247°(K1)
Chodnik L=30.0m
Ro
214.04
Fundamen
213.04
213.04
212.64
Wod., Rz.o.=211.93
Skrzyżowanie z proj. gaz PE 100 RC dn 63x5,8, Rz.o.=212.22
Studnia Ø0.630m
Proj. włączenie kanału D3.1 PVC, Ø160, Rz.d.=211.97
Studnia Ø0.630m
Studnia Ø0.400m
Proj. włączenie kanału D4'.1 PVC Ø160, Rz.d.=211.79
Proj. gaz. śr.ciśn., Rz.o.=212.58
Studnia Ø1.0m
Studnia Ø0.400m
Proj. włączenie kanału D6.1 PVC, Ø160, Rz.d.=211.93
Trójnik
Proj. włączenie kanału D7.1 PVC, Ø160, Rz.d.=212.01
Skrzyżowanie z proj. wodociąg PE,Ø63x5,8, Rz.o.=212.39
Studnia Ø0.400m
Proj. włączenie kanału D8.1 PVC Ø160, Rz.d.=212.51
Studnia typowa Ø0.630m
Rynna
213.20
213.30
213.33
213.40
213.70
213.70
213.70
213.70
214.02
211.57
211.67
211.76
211.79
211.85
211.93
212.01
212.06
212.26
212.28
212.31
1.63
1.53
1.54
1.54
1.55
1.77
1.69
1.64
1.44
1.42
1.71
0.8%
41.76m
32.29m
PVC, Ø200 L=41.76m
PVC, Ø160 L=32.29m
6.59
23.60
29.50
41.76
52.30
61.66
67.62
71.16
74.04
4.48
17.01
5.89
12.26
10.54
9.37
5.96
3.54
2.88
D3
D4
D4'
D5
D6
D7
D8
D9
D10

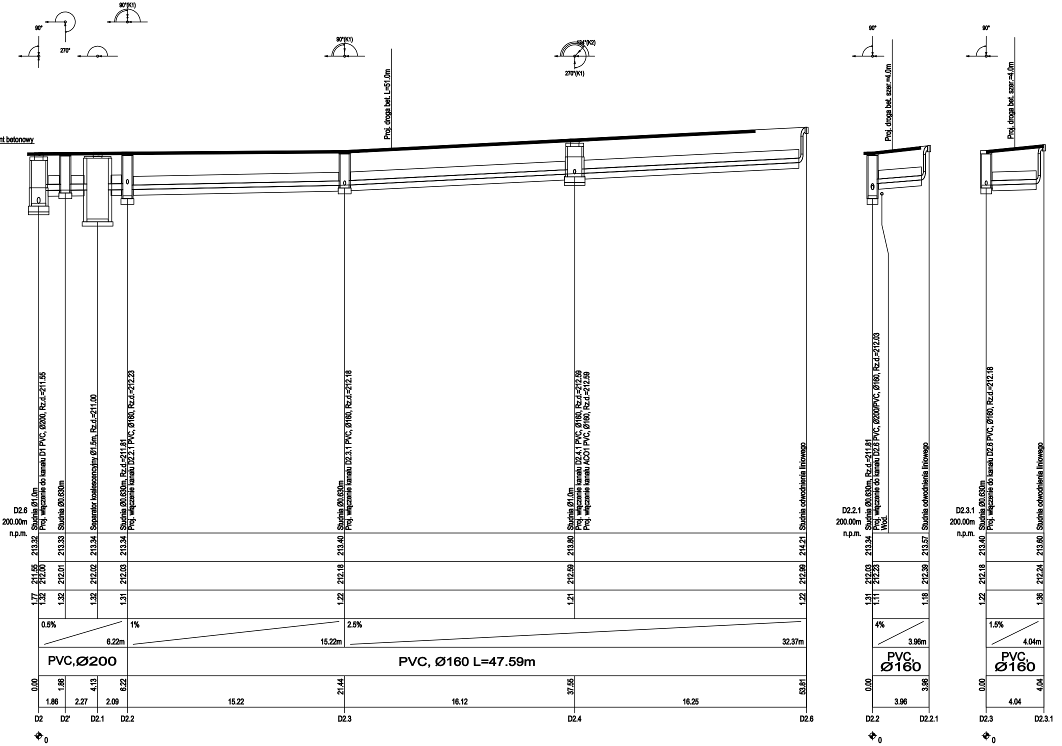
nt betonowy
90°(K1)
90°
270°
90°(K1)
124°(K2)
270°(K1)
90°
90°
Proj. droga bet. L=51.0m
Proj. droga bet. szer.=4.0m
Proj. droga bet. szer.=4.0m
D2.6
200.00m
n.p.m.
Studnia Ø1.0m
Proj. włączenie do kanału D1 PVC, Ø200, Rz.d.=211.55
Studnia Ø0.630m
Separator koalescencyjny Ø1.5m, Rz.d.=211.00
Studnia Ø0.630m, Rz.d.=211.81
Proj. włączenie kanału D2.2.1 PVC, Ø160, Rz.d.=212.23
Studnia Ø0.630m
Proj. włączenie kanału D2.3.1 PVC, Ø160, Rz.d.=212.18
Studnia Ø1.0m
Proj. włączenie kanału D2.4.1 PVC, Ø160, Rz.d.=212.59
Proj. włączenie kanału ACO1 PVC, Ø160, Rz.d.=212.59
Studnia odwodnienia liniowego
213.32 213.33 213.34 213.34 213.40 213.80 214.21
211.55 212.00 212.01 212.02 212.03 212.18 212.59 212.99
1.77 1.32 1.32 1.32 1.31 1.22 1.21 1.22
0.5% 6.22m
1% 15.22m
2.5% 32.37m
PVC,Ø200
PVC, Ø160 L=47.59m
0.00 1.86 4.13 6.22 21.44 37.55 53.81
1.86 2.27 2.09 15.22 16.12 16.25
D2 D2' D2.1 D2.2 D2.3 D2.4 D2.6
0
D2.2.1
200.00m
n.p.m.
Studnia Ø0.630m, Rz.d.=211.81
Proj. włączenie do kanału D2.6 PVC, Ø200/PVC, Ø160, Rz.d.=212.03
Wod.
Studnia odwodnienia liniowego
213.34 213.57
212.03 212.23 212.39
1.31 1.11 1.18
4% 3.96m
PVC, Ø160
0.00 3.96
3.96
D2.2 D2.2.1
0
D2.3.1
200.00m
n.p.m.
Studnia Ø0.630m
Proj. włączenie do kanału D2.6 PVC, Ø160, Rz.d.=212.18
Studnia odwodnienia liniowego
213.40 213.60
212.18 212.24
1.22 1.36
1.5% 4.04m
PVC, Ø160
0.00 4.04
4.04
D2.3 D2.3.1
0

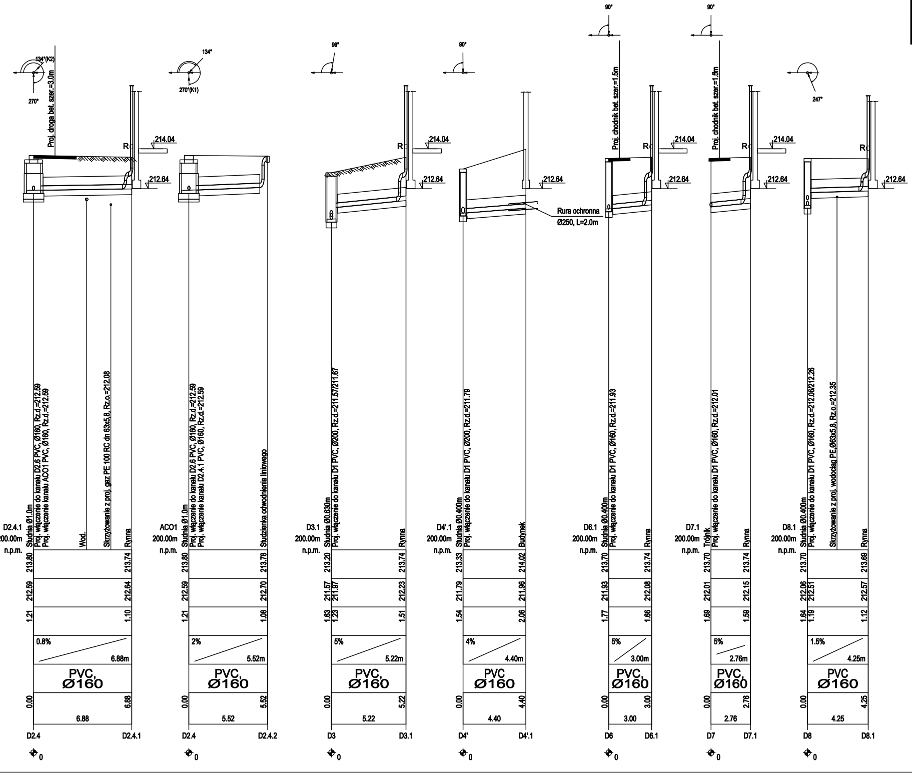
134°(K2)
270°
Proj. droga bet. szer.=3.0m
214.04
212.64
Rc
D2.4.1
200.00m
n.p.m.
Studnia Ø1.0m
Proj. włączenie do kanału D2.6 PVC, Ø160, Rz.d.=212.59
Proj. włączenie kanału ACO1 PVC, Ø160, Rz.d.=212.59
Wod.
Skrzyżowanie z proj. gaz PE 100 RC dn 63x5,8, Rz.o.=212.08
Rynna
213.80
213.74
212.59
212.64
1.21
1.10
0.8%
6.88m
PVC,
Ø160
0.00
6.88
6.88
D2.4
D2.4.1
0
134°
270°(K1)
ACO1
200.00m
n.p.m.
Studnia Ø1.0m
Proj. włączenie do kanału D2.6 PVC, Ø160, Rz.d.=212.59
Proj. włączenie kanału D2.4.1 PVC, Ø160, Rz.d.=212.59
Studzienka odwodnienia liniowego
213.80
213.78
212.59
212.70
1.21
1.08
2%
5.52m
PVC,
Ø160
0.00
5.52
5.52
D2.4
D2.4.2
0
99°
Rc
214.04
212.64
D3.1
200.00m
n.p.m.
Studnia Ø0.630m
Proj. włączenie do kanału D1 PVC, Ø200, Rz.d.=211.57/211.67
Rynna
213.20
213.74
211.57
211.97
212.23
1.63
1.23
1.51
5%
5.22m
PVC,
Ø160
0.00
5.22
5.22
D3
D3.1
0
90°
212.64
Rura ochronna
Ø250, L=2.0m
D4'.1
200.00m
n.p.m.
Studnia Ø0.400m
Proj. włączenie do kanału D1 PVC, Ø200, Rz.d.=211.79
Budynek
213.33
214.02
211.79
211.96
1.54
2.06
4%
4.40m
PVC
Ø160
0.00
4.40
4.40
D4'
D4'.1
0
90°
Proj. chodnik bet. szer.=1.5m
Rc
214.04
212.64
D6.1
200.00m
n.p.m.
Studnia Ø0.400m
Proj. włączenie do kanału D1 PVC, Ø160, Rz.d.=211.93
Rynna
213.70
213.74
211.93
212.08
1.77
1.66
5%
3.00m
PVC,
Ø160
0.00
3.00
3.00
D6
D6.1
0
90°
Proj. chodnik bet. szer.=1.5m
Rc
214.04
212.64
D7.1
200.00m
n.p.m.
Trójnik
Proj. włączenie do kanału D1 PVC, Ø160, Rz.d.=212.01
Rynna
213.70
213.74
212.01
212.15
1.69
1.59
5%
2.76m
PVC,
Ø160
0.00
2.76
2.76
D7
D7.1
0
247°
Rc
214.04
212.64
D8.1
200.00m
n.p.m.
Studnia Ø0.400m
Proj. włączenie do kanału D1 PVC, Ø160, Rz.d.=212.06/212.26
Skrzyżowanie z proj. wodociąg PE,Ø63x5,8, Rz.o.=212.35
Rynna
213.70
213.69
212.06
212.51
212.57
1.64
1.19
1.12
1.5%
4.25m
PVC
Ø160
0.00
4.25
4.25
D8
D8.1
0

P

LEGENDA

D1,D2	-
▭	-
—	-
R ▯	-

UWAGA:
Wszystkie pa
architektonic
Wysokość ist
W przypadku
Schemat wyk

Prze

EKO

" U

PROJEKT:

TYTUŁ RYSUNKU:

P

BRANŻA: IN

PROJEKTANT:

ASYSTENT PROJEKT

SPRAWDZAJĄCY:

ROFIL PODŁUŻNY KANALIZACJI DESZCZOWEJ

:
-punkty charakterystyczne
projektowana inst. zewn. kanalizacji deszczowej
teren
rewizja

odłączenia/wymiary/rzędne należy sprawdzić na budowie, w przypadku niezgodności projektu
znego i projektu branżowego ze stanem istniejącym należy konsultować się z projektantem.
niejących studni należy wyrównać do poziomo projektowanego terenu.
posadowienia rur na głębokościach poniżej strefy przemarzania rury należy ocieplić.
kopu wraz z grubością podsypki i obsypki pokazano na rys. Wz/15.

Schematy osadzenia rury wraz z uszczelnieniem

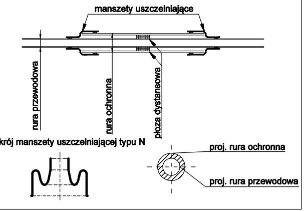
manszety uszczelniające
rura przewodowa
rura ochronna
płoza dystansowa
krój manszety uszczelniającej typu N
proj. rura ochronna
proj. rura przewodowa

PRZEDSIĘBIORSTWO PROJEKTOWO-BUDOWLANE "EKOBUD" s.c.
Dmosin Drugi nr 89 B, 95-061 Dmosin
BUD **PRACOWNIA PROJEKTOWA:**
93-312 Łódź, ul. Tuszyńska 155

UTWÓR CHRONIONY PRAWEM AUTORSKIM - WSZELKIE PRAWA ZASTRZEŻONE "

Budowa hali sportowej w miejscowości Babica

ROFIL PODŁUŻNY KANALIZACJI DESZCZOWEJ

SKALA:
1:100/200

DATA: Marzec 2023

STALACJE SANITARNE
PODPIS:
FAZA: P/T

mgr inż. Jakub Mik
upr. bud. LOD/2149/POOS/13
do proj. w specjalności instalacyjnej
bez ograniczeń

NR RYSUNKU:
Wz/10

ANTA:
mgr inż. Marta Stoparczyk

mgr inż. Marcin Śledź
upr. bud. nr LOD/0993/PWOS/08
do proj. w specjalności instalacyjnej
bez ograniczeń

NR STRONY: